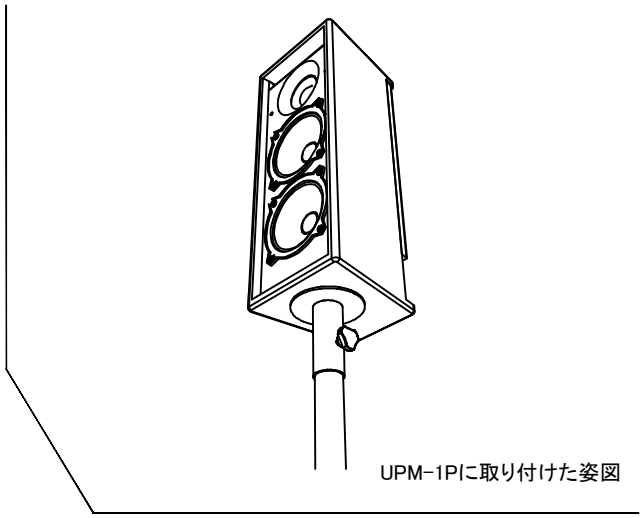

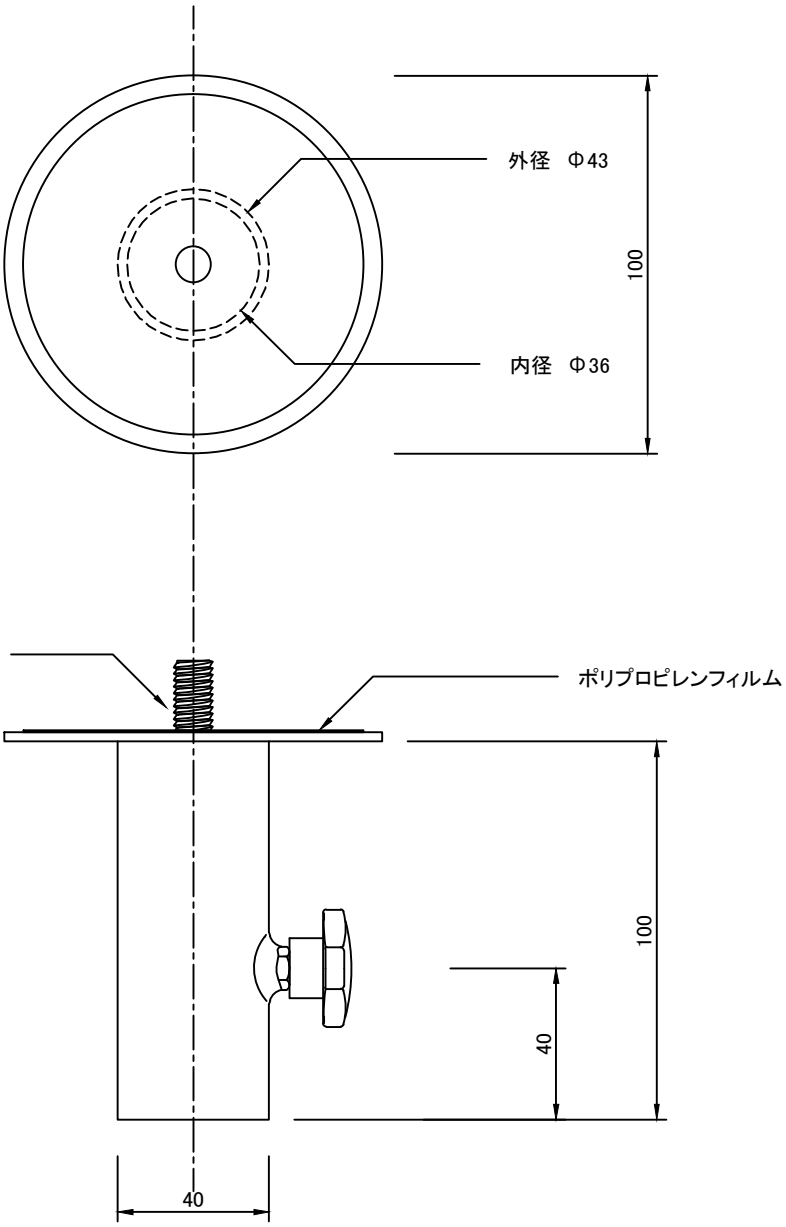

製品の仕様は、予告なく変更になります。

縮尺： 1/2

株式会社アートウィズ	メーカー名 株式会社アートウィズ	UPM-1P/UPM-2P/UPM-1/UPM-2用スタンドアダプター (ATL製)	図面サイズ A4
		製品名 ST-UPM	11D-V1