上面図

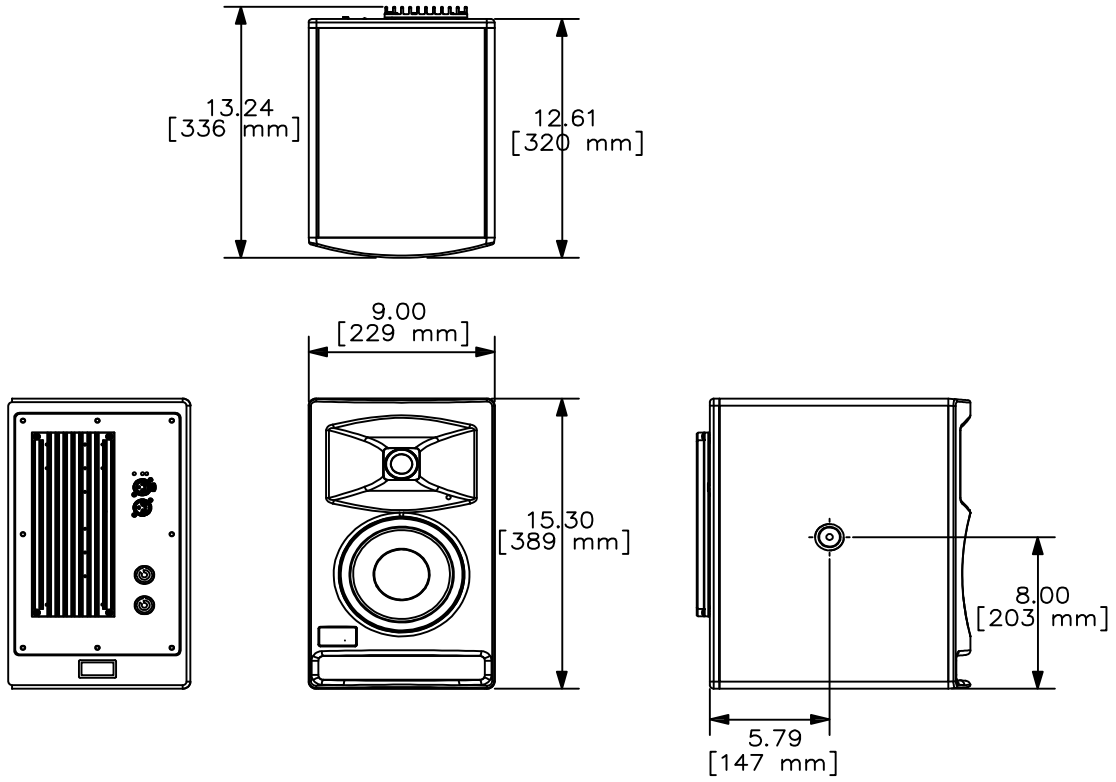

背面図　　正面図　　側面図

仕様

周波数レンジ:45Hz～20kHz
位相特性:300Hz～20kHz ±30°
水平・垂直指向角度:80°・50°
入力:XLR 3ピン メス入力(XLR 3 ピン オスループ出力)
コネクター:パワコン20
電源:100−240V AC, 50−60Hz
最大出力:72W
インピーダンス:10kΩ
寸法・重力:W229 ×H389 ×D336mm ・11.3kg

製品の仕様は、予告なく変更になります。　　縮尺: 1/10

株式会社アートウィズ	メーカー名 Meyer sound	ニアフィールド スタジオモニター	図面サイズ A4
		製品名 Amie	図面作成日 2016/11