Amie™ Precision Studio Monitor

thinking sound Meyer® Sound

梱包内容

・クイックスタートガイド、スピーカーの安全上の注意、FCC認可とカナダステートメント、およびMeyer Sound社製品保証カードが含まれています。

- U.S. AC power cable, powerCON 20-to-NEMA 5-15P, 3 m, 14 AWG, PN 27.084.058.01
- E.U. AC power cable, powerCON 20-to-CEE 7, 2.5 m, 1.5 mm2, PN 27.115.033.01
- powerCON 20 cablemount connector (for wiring AC looping cables), PN 466.047
- (2) 3/8-16 x 0.75-inch hex screws (for side attachment points), PN 101.526
- (2) 3/8-inch flat washers (for side attachment points), PN 113.542

Stereo

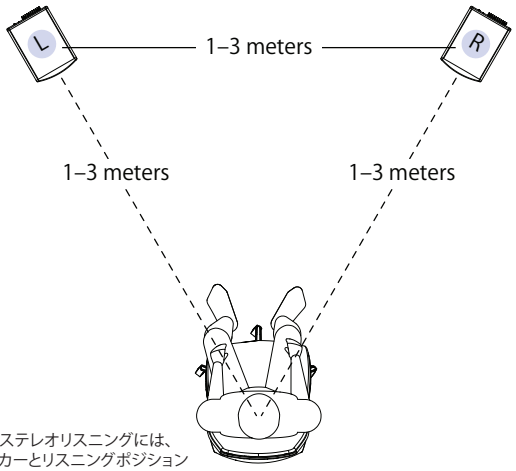

最適なステレオリスニングには、
スピーカーとリスニングポジション
との間に正三角形を形成してください。

5.1

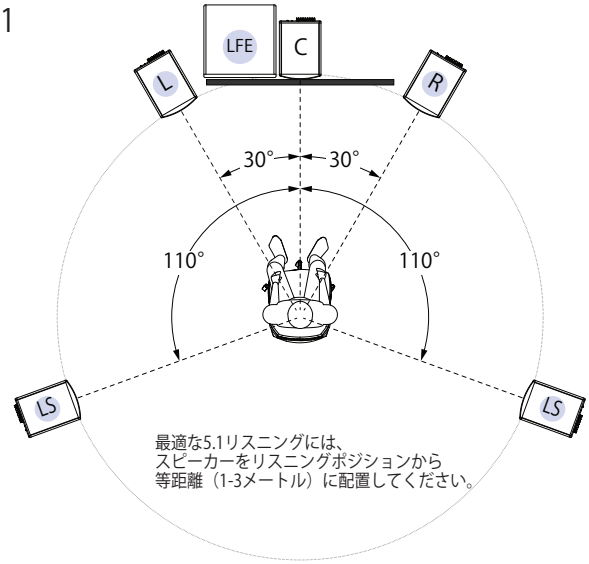

最適な5.1リスニングには、
スピーカーをリスニングポジションから
等距離（1-3メートル）に配置してください。

Listen on tweeter axis

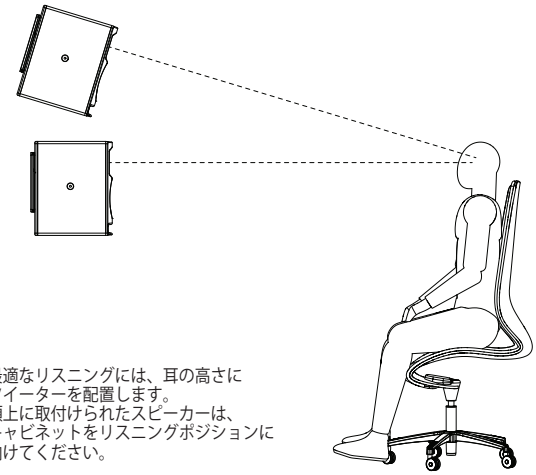

最適なリスニングには、耳の高さに
ツイーターを配置します。
頭上に取付けられたスピーカーは、
キャビネットをリスニングポジションに
向けてください。

Optional M-MUB U-bracket

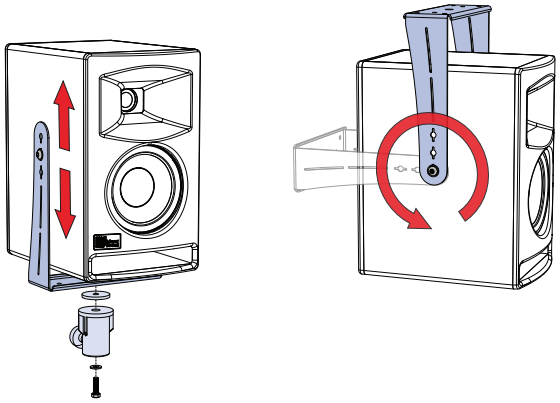

・壁や天井への取付け
・標準の1/2インチまたは12ミリボルトで
「C」または「G」吊りクランプからの吊り下げ
・1 3/8インチポールでのマウント
・3つのスピーカー接続点は取付面やポールから可変距離用です

Amie quick start guide

Powering Amie

1. 青色のAC入力コネクターにAC電源ケーブルを差し込みます。ケーブルを挿入し、それがロックされてカチッと音がするまで時計回りに回転させます。
   2つのAC電源ケーブルにはU.S. とE.U用が含まれています。

2. AC電源元にAC電源ケーブルの電源側を差し込みます。
   Amieは世界標準規格の50–60 Hzで100–240 V AC を受け付けます。

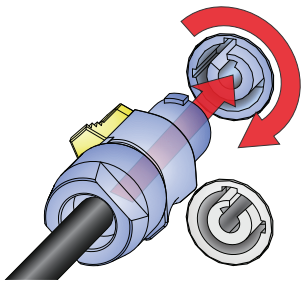

警告：AC入力コネクターはロードやライブ時に繋いだり切離したりしないでください。

警告：Amieはアース付のコンセントとプラグが必要です。グランドリフトアダプターは使用しないでください。ACケーブルのグランドピンを切らないでください。

Powering multiple loudspeakers

単一のAC電源（15A）から最大7つのAmieに電源を供給するには、
1番目のスピーカーの灰色のAC Loop Outputから2番目のスピーカーの
青色のAC Inputに接続してください、以後同等。

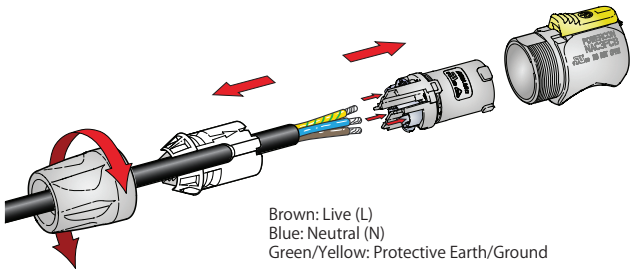

AmieはACループケーブルを組み立てるための灰色のパワコン20コネクターを付属します。
14 AWGワイヤは、15 Aサーキットブレーカを推奨します。
組立てられたACループケーブルもMeyer Sound社から入手可能です。

Audio input

XLR3ピンメスオーディオ入力コネクターは、10kΩの入力インピーダンスで
バランスオーディオ信号を受信します。
両端に1-3ピンで接続されたバランスXLRオーディオケーブルを使用してください。
伸縮式グランドは推奨しません、入力コネクターピンを短縮すると、
グラウンドループが発生しハムノイズが起こることがあります。

ヒント：ノイズやヒスノイズが発生した場合は、スピーカーからオーディオケーブルを取り外してください。ノイズが止まった場合、スピーカーに原因がある可能性は低いです。ノイズの発生源を見つけるには、オーディオケーブル、オーディオソースとAC電源を確認してください。

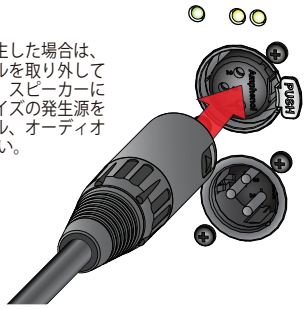

Wiring balanced audio cables

- Pin 1 — 1 kOhm to chassis and earth ground (ESD clamped)
- Pin 2 — Signal (+)
- Pin 3 — Signal (–)
- Case — Earth (AC) ground and chassis

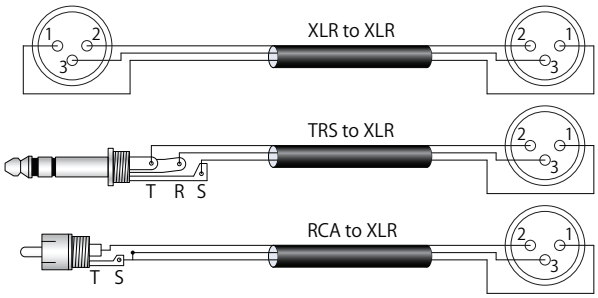

User panel leds

On / Status

- 起動時に複数の色が点滅します。
- スピーカーのオーディオ出力が可能な場合、緑色に点灯します。
- スピーカーがオーバーロードしている場合、黄色に点灯します。
- スピーカーのハードウェアに問題がある場合、赤色に点滅します。
- オーディオ入力がクリップしている場合、赤色に点灯します。
  LEDが赤色のままの場合はオーディオソースを減少してください。

Limit HF / LF

- HF LEDは高域ドライバーのリミットを示します。
- LF LEDは低域ドライバーのリミットを示します。
- リミットが発生しそうな場合Limit LEDは黄色に点滅し、
  リミット発生時は黄色に点灯しゲインが減少されます。
  リミットが発生した場合、オーディオソースは減少します。

Contacting meyer sound

Meyer Sound Technical Support is available at:

- Tel: +1 510 486.1166
- Tel: +1 510 486.0657 (after hours support)
- Web: www.meyersound.com/support
- Email: techsupport@meyersound.com

このガイドの内容は情報提供の目的だけのために与えられ、予告なしに変更され、
Meyer Sound Laboratories社による誓約として理解されるものではありません。
Meyer Sound社はこのガイドの誤りや不正確な情報について、いかなる義務や責任を
負うものではありません。
更新と補足情報はwww.meyersound.comにてご利用いただけます。

Meyer Sound Laboratories Inc.
2832 San Pablo Avenue
Berkeley, CA 94702
+1 510 486.1166
www.meyersound.com

Amie Quick Start Guide
PN 05.249.002.01 A
Copyright © 2015
Meyer Sound Laboratories, Inc.
All rights reserved

ArtWiz
http://artwiz.jp
株式会社アートウィズ　〒162-0041 東京都新宿区早稲田鶴巻町511　Tel : 03-3202-2330
〒409-3845 山梨県中央市山之神流通団地 3-3-4　Tel : 055-274-4004